Sempre 10

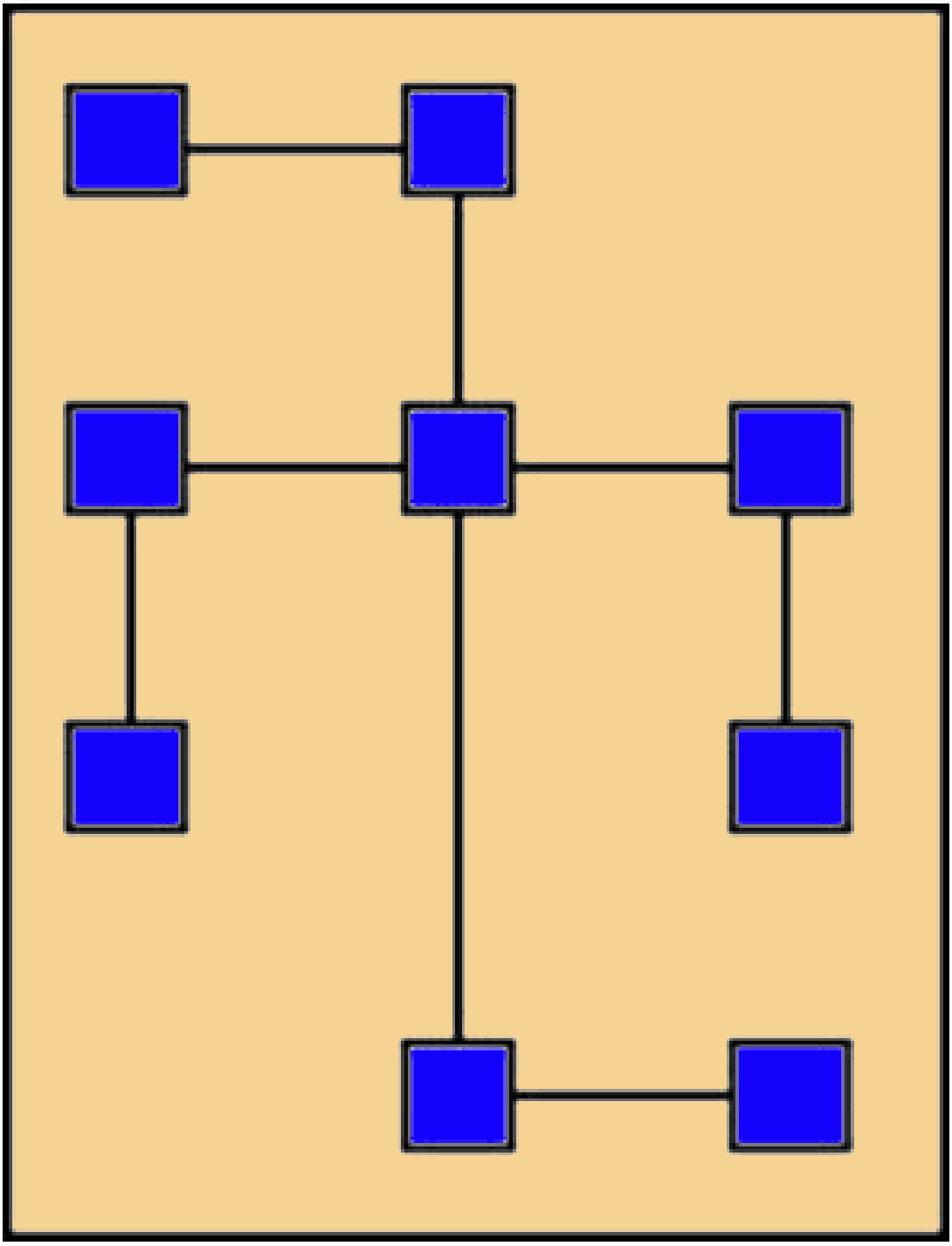

1 2 3 4 5

6 7 8 9